GRS-550WFL

输出功率：约50~200W
OUTPUT：APPROX 50~200W

代表的用途/电动工具
- 钻孔机
- 空气压缩机
- 园林电动工具

Typical Applications/Cordless Power Tools
- Drill & Screwdriver
- Air Compressor
- Cordless Garden Tool

注：1)通过电动工具"FFU"测试标准VERY GOOD级
2)马达轴出端均可选配滚珠轴承　　3)可根据要求通过EMC

型 号 Model	电 压 Voltage		无负载 No Load		最高效率时性能(%) At Maximum Efficiency				堵转 Stall	
	使用电压 Operating Range	常用 Nominal	转速(r/min) Speed	电流(A) Current	转速(r/min) Speed	电流(A) Current	扭矩(gcm) Torque	输出(W) Output	扭矩(gcm) Torque	电流(A) Current
GRS-550WFL-8522	6～12 V	10.8V	19500	1.6	17095	11.4	525	92	4259	81
GRS-550WFL-7525	6～15 V	12.0V	19500	1.5	17157	11	569	100	4735	80.5
GRS-550WFL-7031	12～16 V	14.4 V	19000	1.2	16902	9.7	597	103	5406	78
GRS-550WFL-6534	12～20 V	18.0 V	21000	1.2	18597	9.3	661	126	5802	72

GRS-550WFL-7031　　14.4V

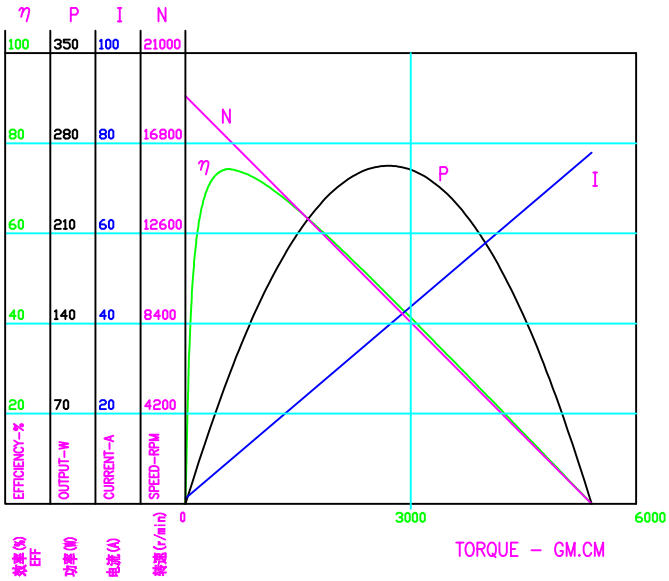

GRS-550WFL-6534　　18.0V

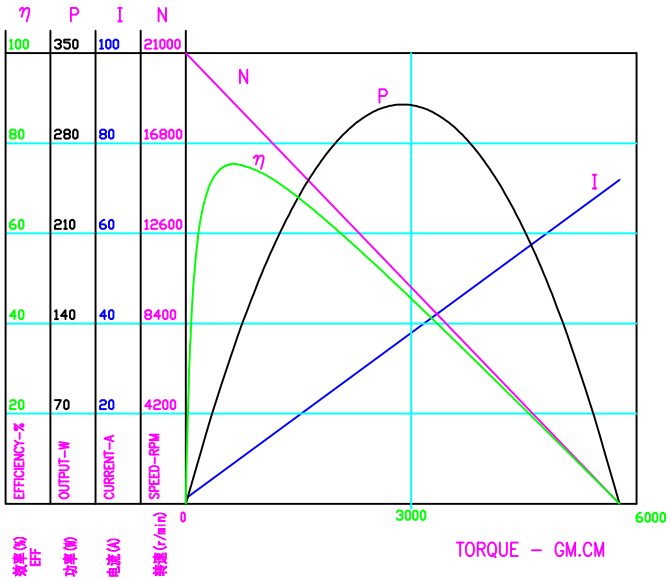

CCW+　　单位: mm

DIRECTION OF ROTATION

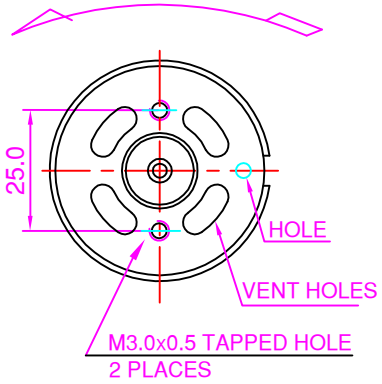

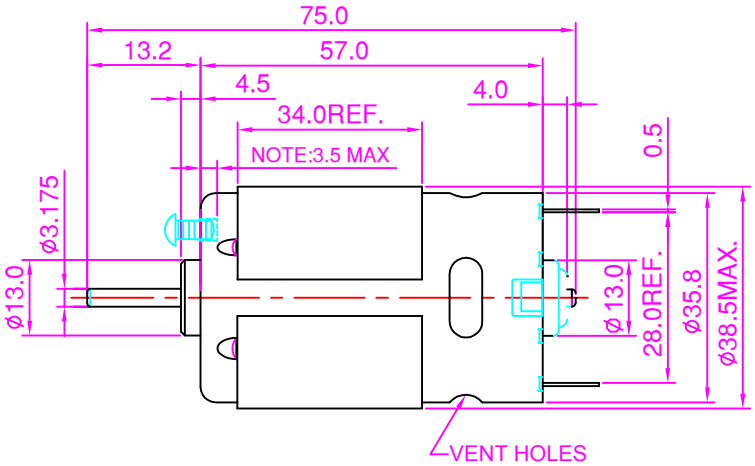

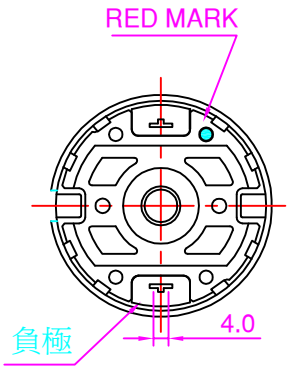

重量：约255g
WEIGHT：255g(APPROX)